ՏԱՆԻՔԻ ՄՏՈՑԻ ՀԱՏԱԿԱԳԻԾ

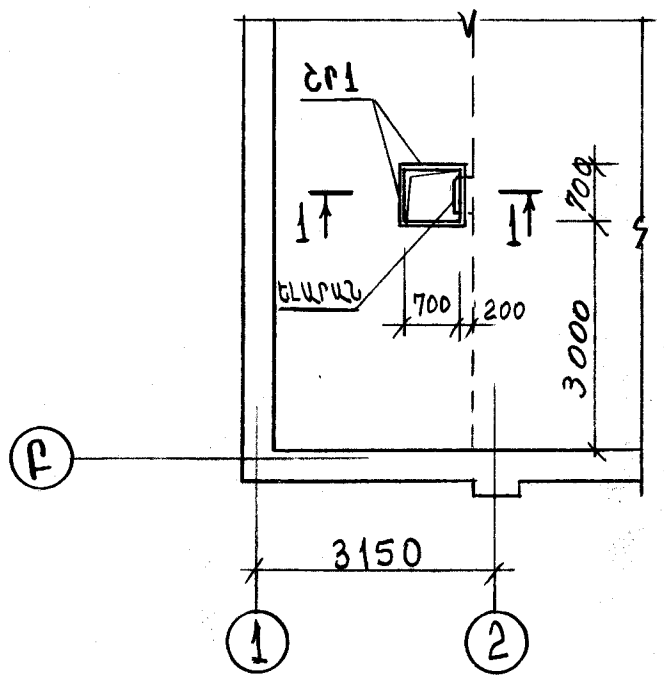

1 — 1

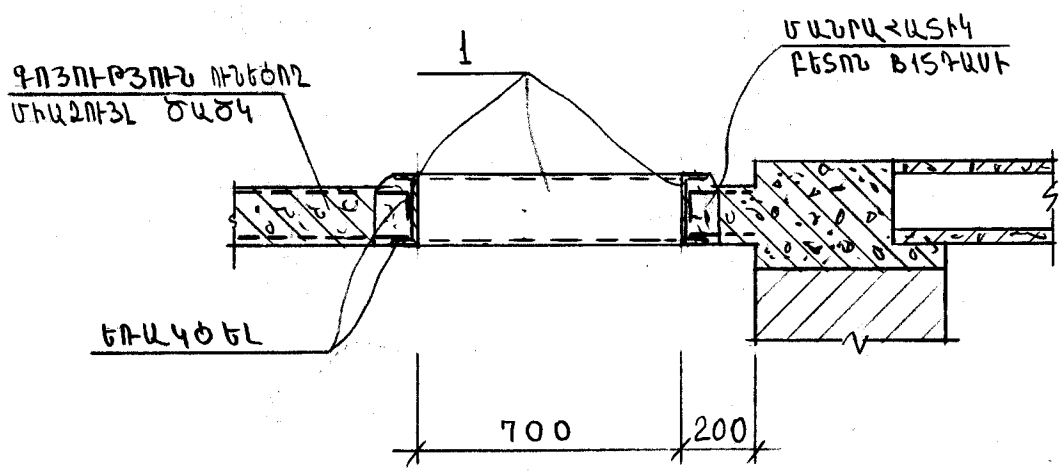

ԵԼԱՐԱՆ

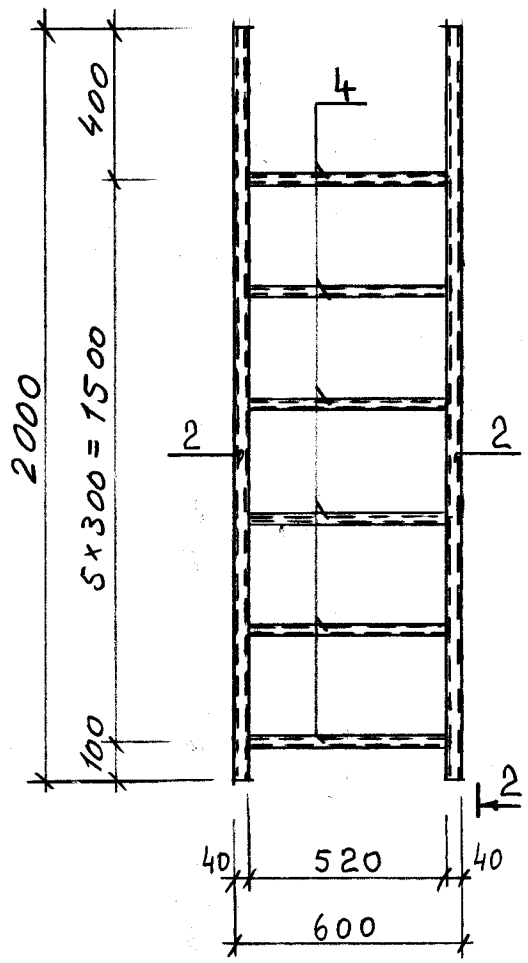

2 – 2

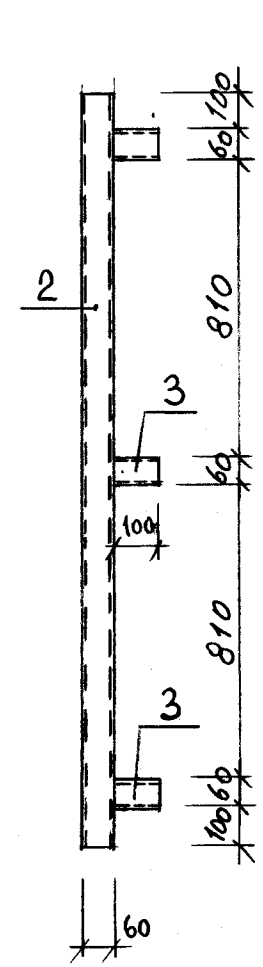

ՄԱՍՆԱԳԻՐ ՄԵԿ ԷԼԵՄԵՆՏԻ ՀԱՄԱՐ

Ֆորմատ	Գծագիր	Դիրք	Նշանակում	Անվանում	Քան. Հատ	Ծանոթ
				ՇՐՋԱՆԱԿ ՇՐ 1		
				ՄԱՇՐԱՄԱՍՆԵՐ		
		1		ՇԿԵԼԵՐ Ը16; l=800	4	11.4 կգ
				ԵԼԱՐԱՆ		
				ՄԱՇՐԱՄԱՍՆԵՐ		
		2		խող.□60×40×3; l=2000	2	8,6 կգ
		3		խող.□60×40×3; l=100	6	0,4 կգ
		4		խող.□20×20×2; l=520	6	0,6 կգ

1. ԱՇԾՔԻ ԲԱԾՈՒՄ ՄԻԱՁՈՒՅԼ ԵԼԻ ԾԱԾԿԻ ՄԵՋ 900×900մմ:
2. ՄԵՏԱՂԱԿԱՆ ԿՈՆՍՏՐՈՒԿՑԻԱՆԵՐԻ ՅՈՒՂԱՆԵՐԿՈՒՄ 2 ԱՆԳԱՄ – 69.0 կգ:
3. ՄԱՆՐԱՀԱՏԱԿ ԲԵՏՈՆ B15 ԴԱՍԻ – 0,05 մ³:

ՏՆՕՐԵՆ	Մ.ՀՈՒՍՆՅԱՆ		<<TTV-01>> ԱԶԱՏԱՄՈՒՏ ԳՅՈՒՂԻ ՄԱՆԿԱՊԱՐՏԵԶԻ ՄԵԿ ՄԱՍՆԱՇԵՆՔԻ ՎԵՐԱԿԱՆԳՈՒՅՑՈՒՄ		
ՆԳՃ	Ն.ՍՏԵՓԱՆՅԱՆ				
ՆԱԽԱԳԾԵՑ	Ն.ՍՏԵՓԱՆՅԱՆ		ՃԱՐՏԱՐԱՊԵՏԱՇԻՆԱՐԱՐԱԿԱՆ ՄԱՍ	ՓՈՒԼ	ԹԵՐԹ	ԹԵՐԹԵՐ
				ԱՆ	ՃՇ-41	69
			ՏԱՆԻՔԻ ՄՏՈՑԻ ՀԱՏԱԿԱԳԻԾ: ԵԼԱՐԱՆ: ԿՏՐՎԱԾՔ 1-1, 2-2:	«ՄԱՌԱ ԵՎ ԴՈՒՍՏԵՐ» ՍՊԸ	